MECANIQUE GENERALE

Chapitre 5

CINETIQUE

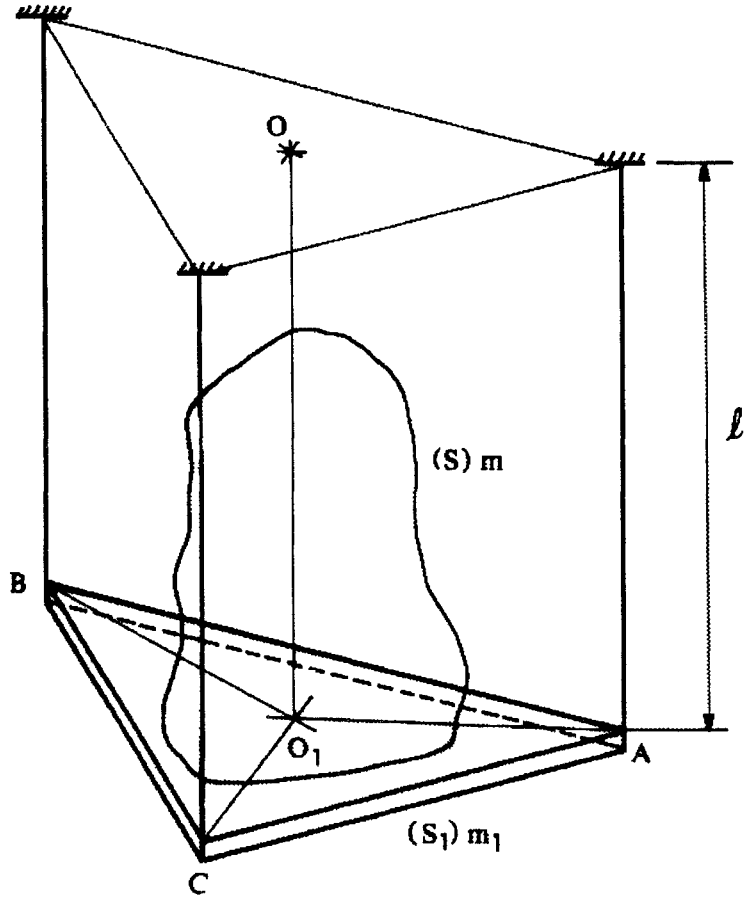

INSA LYON Jean-Pierre BROSSARD - REEDITION AVRIL1994 - 16 volumes(7ème/16)

© [JP.BROSSARD], [1994], INSA de Lyon, tous droits réservés.